Accessori per atomizzatori pneumatici
Pneumatic atomizing nozzle accessories

3376G - 3376S - ZSJ1 - ZPR

Codice *Code*	Descrizione *Description*	Adattabilità degli accessori ai vari modelli e sigle corrispondenti *Accessories adaptability to various models and corresponding letter-codes*							
		1/4" Z			ZBC		ZH	ZT	ZAU
3376G	Addattatore per pareti spesse *Thick wall mounting adapter*	ZD	ZND	ZCOD	ZBCD	ZBCZD	ZHD	ZTD	ZAUD
3376S	Addattatore per pareti sottili *Thin wall mounting adapter*	ZDS	ZNDS	ZCODS	ZBCDS	ZBZDS	ZHDS	ZTDS	ZAUDS
ZSJ1	Snodo a sfera orientabile *Swivelling head-ball adapter*	ZSN			ZBCSN	ZBCZSN	ZHSN	ZTSN	
ZPR	Prolunga per atomizzatori pneumatici *Extension for pneumatic atomizing nozzles*	Adattabili a tutti i modelli - Aggiungere dopo il codice la lunghezza in mm desiderata. *Suitable for all models - Please add required length in mm after extension code*							

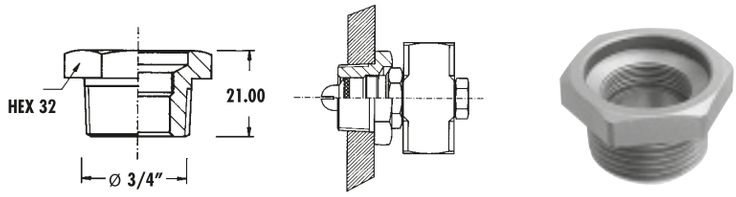

3376G **Attacco per pareti spesse**
Thick wall mounting adapter

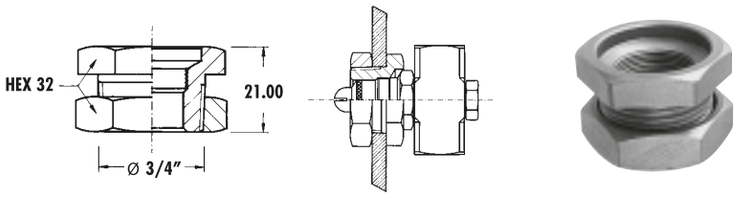

3376S **Attacco per pareti sottile**
Thin wall mounting adapter

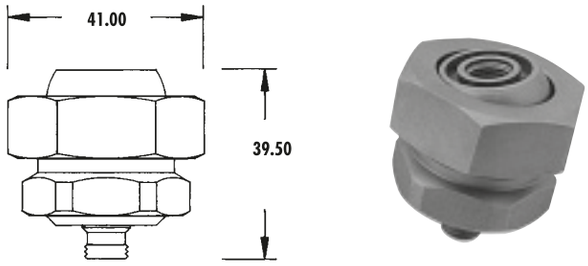

ZSJ1 **Snodo a sfera per orientamento testa di spruzzo**
Swivelling head-ball adapter

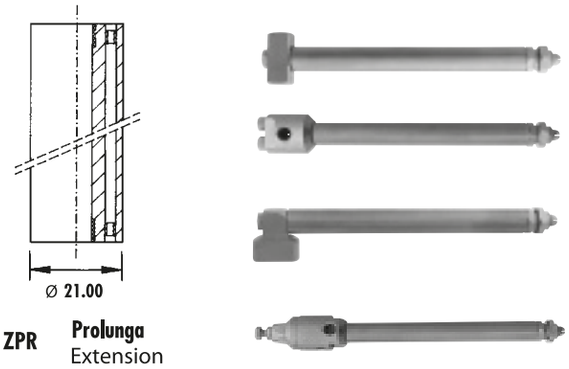

ZPR **Prolunga**
Extension

Applicazione tipica - Typical application

Lubriÿcazione e pulizia rulli
Lube-cleaning of rolls

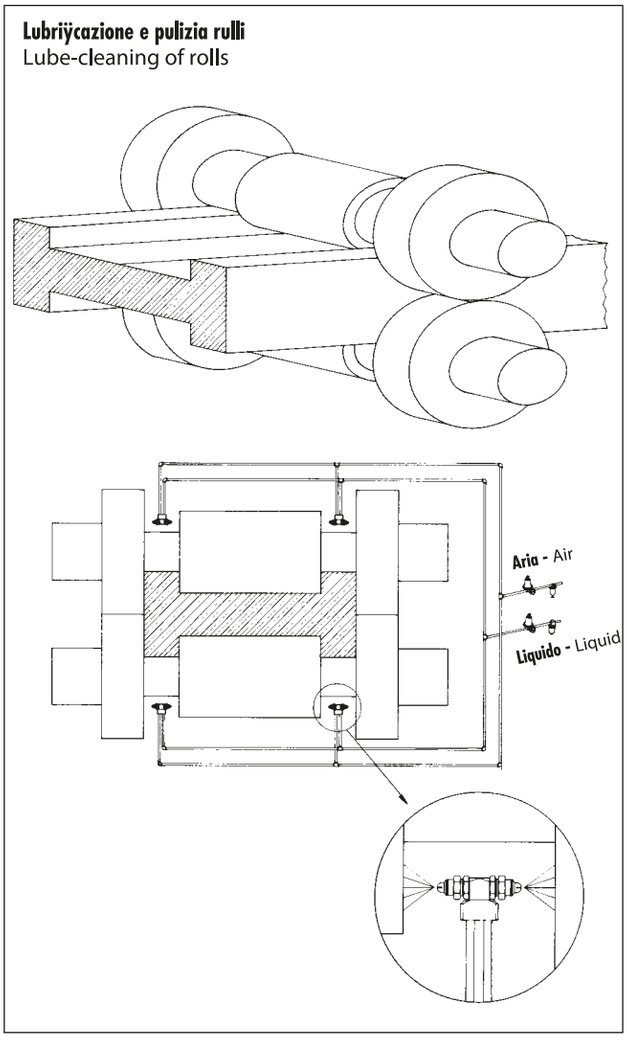

Per ordinare - To order

Accessori per atomizzatori pneumatici, speciÿcare:
Pneumatic atomizers accessories, specify:

ZSJ1	SS	=	ZSJ1SS
Codice Code	Materiale* Material*		Esempio Example

* **Vedi Pag. 3** - See page 3 for list